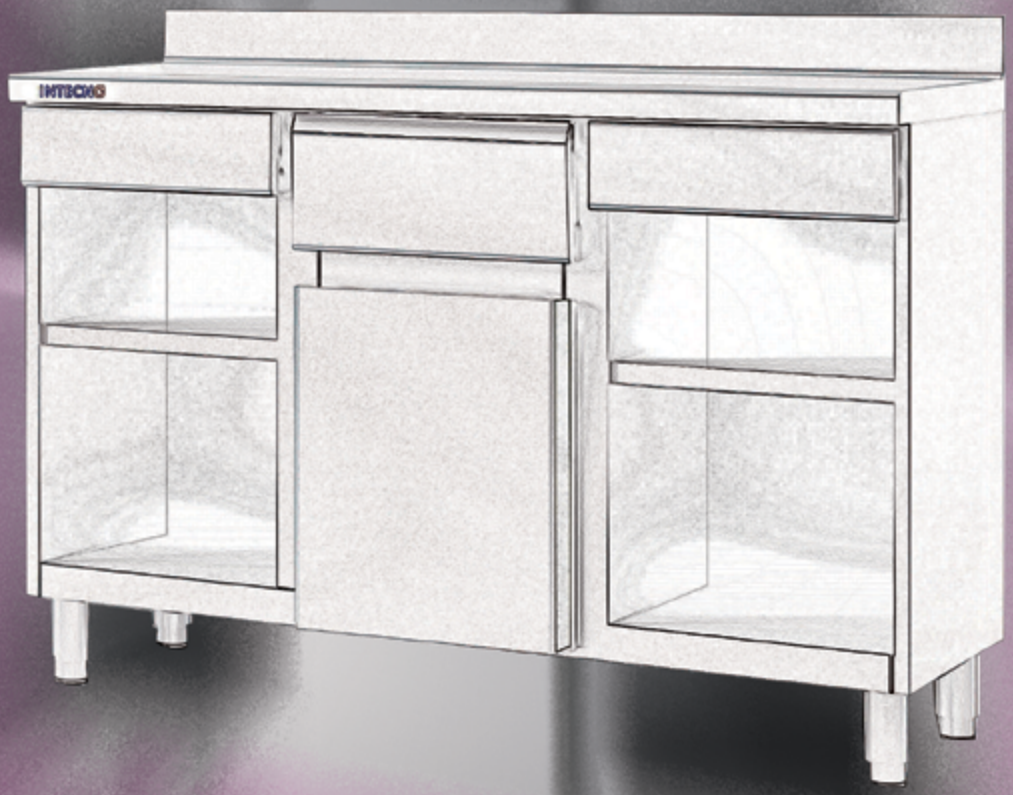
INTECNO

S-LINE
FAESCOR

Mesa fría SNACK, refrigeración y congelados. S-LINE 3

Frente mostrador SNACK, refrigeración. S-LINE 5

Estantería y mesa cafetera, FRENTE MOSTRADOR SNACK. S-LINE 7

Vlesa fría GN 1/1, refrigeración y congelados. S-LINE 9

Armario SNACK, refrigeración y congelados. S-LINE 11

Armario SNACK, puerta cristal. S-LINE 13

Armario refrigeración y congelados. S-LINE 15

Armario GN 2/1, refrigeración y congelados. S-LINE 17

Armario GN 2/1, refrigeración puerta cristal. S-LINE 19

Armario refrigeración y congelados. S-LINE 21

Mesa fría SNACK, refrigeración y congelados. FAESCOR 23

Mesa fría GN 1/1, refrigeración y congelados. FAESCOR 25

Armario SNACK FAESCOR 27

Armario refrigeración y congelados. SNACK FIT. FAESCOR 29

Armario GN 2/1, FAESCOR 31

Armario refrigeración y congelados. GN FIT. FAESCOR 33

Vitrina expositora serie 8 ECO-D con reserva. 35

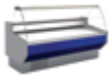
Vitrina expositora serie 9, con y sin reserva. 37

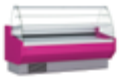
Vitrina expositora serie 9 PASTELERIA, con reserva. 39

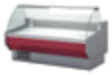
Vitrina expositora serie 10, con y sin reserva. 41

CO-TSR-150-S	
CO-TSC-150-S	

CO-TSR-200 -S	
CO-TSC-200 -S	

CO-TSR-250 -S	
CO-TSC-250 -S	

CO-TSRV-150-S	

CO-TSRV-200 -S	

CO-TSRV-250 -S	

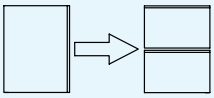

Incremento precio por cambio de puerta a cajonera doble 1/2 + 1/2 (TSR)
Door to double drawers set 1/2 +1/2, increase of price (TSR)

Características técnicas - Technical data

mod.	rango range	largo length (mm)	alto height (mm)	fondo depth (mm)	potencia frig. frig. power (W)	consumo consumption (W)	capacidad capacity (L)	estantes por puerta shelves by door	tensión monofásica single phase voltage	refrigerante coolant
CO-TSR/CO-TSRV-150-S	-2°C+8°C	1495	850	600	205	200 / 226	260	1	230 V - 50 Hz	R-134a
CO-TSR/CO-TSRV-200-S	-2°C+8°C	2020	850	600	300	300 / 333	410	1	230 V - 50 Hz	R-134a
CO-TSR/CO-TSRV-250-S	-2°C+8°C	2545	850	600	370	350 / 402	560	1	230 V - 50 Hz	R-134a
CO-TSC-150-S	-20°C-15°C	1495	850	600	300	640	260	1	230 V - 50 Hz	R-404A
CO-TSC-200-S	-20°C-15°C	2020	850	600	390	830	410	1	230 V - 50 Hz	R-404A
CO-TSC-250-S	-20°C-15°C	2545	850	600	620	1320	560	1	230 V - 50 Hz	R-404A

características técnicas y constructivas sujetas a variación sin previo aviso

- Exterior en acero inox AISI-304, respaldo en chapa galvanizada
- Interior en acero inox AISI-304, con aristas curvas y fondo embutido
- Puertas de apertura reversible, con sistema de cierre automático y burlete magnético (permanece abierta al superar los 90° de apertura)
- TSRV: puerta doble cristal + LEDs
- Encimera con peto trasero sanitario de 100 mm
- Estantes interiores de alambre en acero plastificado, regulables en altura
- Pies en tubo de acero inox ajustables en altura 125 - 200 mm
- Unidad condensadora ventilada y extraíble
- Evaporador sistema tiro forzado, con recubrimiento epoxi anticorrosión
- Evaporación automática del agua de descarche
- Aislamiento de poliuretano inyectado, densidad 40 Kg/m³, cero efectos ODP y GWP
- Control digital de temperatura, descarches optimizados, alarma por alta temperatura de condensación. Eficiente gestión del consumo de energía
- Temperatura de trabajo: TRS / TSC 38°C ambiente
  TSRV 32°C ambiente

we reserve the right to change specifications whitout prior notice

- AISI-304 stainless steel exterior, rear side in galvanized panel
- AISI-304 stainless steel interior, rounded corners and stamped bottom
- Doors with self closing system, blocked opening, magnetic gasket and possibility of changing the opening sense
- TSRV: double glazed door + LEDs lighting
- Worktop, with 100 mm sanitary upstand
- Shelves made of plasticized steel wire, height adjustable
- Stainless steel adjustable legs, 125 to 200 mm
- Removable and fan assisted condenser unit
- Fan assisted evaporator, with epoxi anticorrosion coating.
- Automatic evaporation of defrost water
- 40 Kg/m³ density polyurethane insulation, zero ODP and GWP
- Digital temperature control, optimized defrost, high-temperature condensation alarm. Efficient management of energy consumption
- Operating temperature: TRS / TSC 38°C ambient
  TSRV 32°C ambient

Opciones - Options

parrilla adicional	extra shelf
set 4 ruedas	4 castors set
set 6 ruedas	6 castors set
230v 60Hz / 115v 60Hz	230v 60Hz / 115v 60Hz

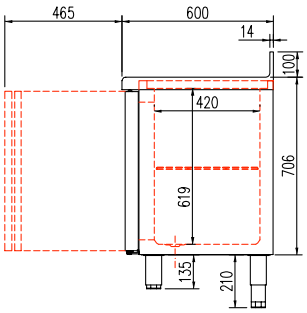

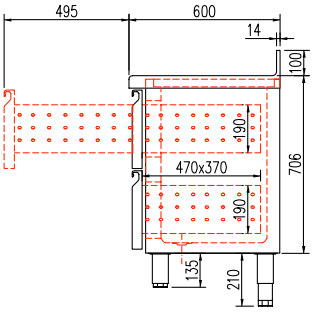

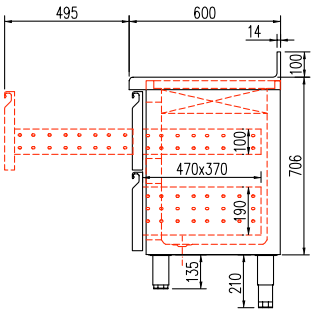

INDICE

Mesa fría SNACK, refrigeración y congelados S-LINE
SNACK chiller and freezer counter

S-line

CO-TSR -200-S

CO-TSRV-150-S

CO-FSR-150-S	

CO-FSR-200 -S	

CO-FSR-250 -S	

CO-FSRV-150-S	

CO-FSRV-200 -S	2.401 €

CO-FSRV-250 -S	2.869 €

Características técnicas - Technical data

mod.	rango range	largo length (mm)	alto height (mm)	fondo depth (mm)	potencia frig. frig. power (W)	consumo consumption (W)	capacidad capacity (L)	estantes por puerta shelves by door	tensión monofásica single phase voltage	refrigerante coolant
CO-FSR/FRSV-150-S	-2°C+8°C	1495	1040	600	205	200 / 226	340	2	230 V - 50 Hz	R-134a
CO-FSR/FSRV-200-S	-2°C+8°C	2020	1040	600	300	300 / 333	540	2	230 V - 50 Hz	R-134a
CO-FSR/FSRV-250-S	-2°C+8°C	2545	1040	600	370	350 / 402	740	2	230 V - 50 Hz	R-134a

características técnicas y constructivas sujetas a variación sin previo aviso

- Exterior en acero inox AISI-304, respaldo en chapa galvanizada
- Interior en acero inox AISI-304, con aristas curvas y fondo embutido
- Puertas de apertura reversible, con sistema de cierre automático y burlete magnético (permanece abierta al superar los 90° de apertura)
- FSRV: doble cristal + LEDs
- Cajón neutro en el hueco motor
- Encimera con peto trasero sanitario de 100 mm
- Estantes interiores de alambre en acero plastificado, regulables en altura
- Pies en tubo de acero inox ajustables en altura 125 - 200 mm
- Unidad condensadora ventilada y extraíble
- Evaporador sistema tiro forzado, con recubrimiento epoxi anticorrosión
- Evaporación automática del agua de descarche
- Aislamiento de poliuretano inyectado, densidad 40 Kg/m³, cero efectos ODP y GWP
- Control digital de temperatura, descarches optimizados, alarma por alta temperatura de condensación. Eficiente gestión del consumo de energía
- Temperatura de trabajo: CO-FSR 38°C ambiente
  CO-FSRV 32°C ambiente

we reserve the right to change specifications whitout prior notice

- AISI-304 stainless steel exterior, rear side in galvanized panel
- AISI-304 stainless steel interior, rounded corners and stamped bottom
- Doors with self closing system, blocked opening, magnetic gasket and possibility of changing the opening sense
- FSRV: double galzed door + LEDs lighting
- Neutral drawer over the condenser unit
- Worktop, with 100 mm sanitary upstand
- Shelves made of plasticized steel wire, height adjustable
- Stainless steel adjustable legs, 125 to 200 mm
- Removable and fan assisted condenser unit
- Fan assisted evaporator, with epoxi anticorrosion coating.
- Automatic evaporation of defrost water
- 40 Kg/m³ density polyurethane insulation, zero ODP and GWP
- Digital temperature control, optimized defrost, high-temperature condensation alarm. Efficient management of energy consumption
- Operating temperature: CO-FSR 38°C ambiente
  CO-FSRV 32°C ambiente

Opciones - Options

parrilla adicional	extra shelf
set 4 ruedas	4 castors set
set 6 ruedas	6 castors set
230v 60Hz / 115v 60Hz	230v 60Hz / 115v 60Hz

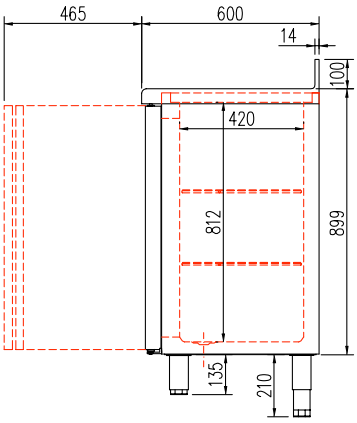

INDICE

S-line

CO-FSR-200-S

CO-FSRV-200-S

CO-SMC-100	

CO-SMC-150	

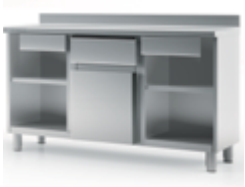

CO-SMC-200	

CO-SEFM60-100	

CO-SEFM60-150	

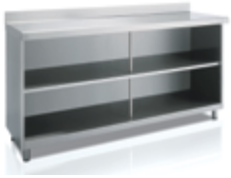

CO-SEFM60-200	

Características técnicas - Technical data

ref.	largo length (mm)	alto height (mm)	fondo depth (mm)	cajones drawers
CO-SMC-100	1000	1040	600	1
CO-SMC-150	1495	1040	600	2
CO-SMC-200	2020	1040	600	2
CO-SEFM60-100	1000	1040	600	0
CO-SEFM60-150	1495	1040	600	0
CO-SEFM60-200	2020	1040	600	0

Características técnicas y constructivas sujetas a variación sin previo aviso.

We reserve the right to change specifications without prior notice.

SMC Características técnicas

- Exterior en acero inox AISI-304, excepto el respaldo.
- Respaldo en acero plastificado.
- Apoyos inox, regulables en altura.
- Cajones auxiliares sobre guías con rodamientos.
- Tolva para café con golpeador.

SMC Technical data

- AISI-304 stainless steel exterior, except for backing.
- Plasticised steel backing.
- Height-adjustable stainless steel supports.
- Auxiliary drawers on guides with wheels.
- Coffee sediment special drawer with hitting surface.

SFM Características técnicas

- Exterior y estantes en acero inox AISI-304, excepto el respaldo
- Respaldo en acero plastificado
- Encimera de acero inox AISI-304 con frente curvo y peto trasero sanitario de 100 mm (Opcional sin peto)
- Pies en tubo de acero inox ajustables en altura 125 - 200 mm

SFM Technical data

- AISI-304 stainless steel exterior and shelves, except the rear side
- Rear panel in plasticized steel
- AISI-30418/10 stainless steel worktop, with rounded front and 100 mm sanitary upstand (optional without upstand)
- AISI -304 adjustable legs, 125 to 200 mm

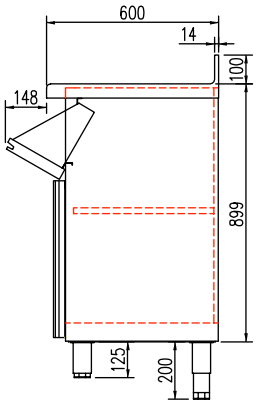

CO-SMC

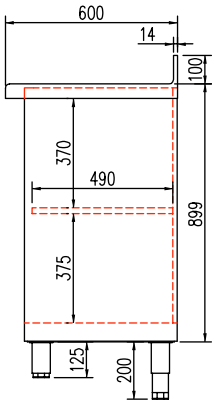

CO-SEFM60

INDICE

Estanteria y mesa cafetera FRENTE-MOSTRADOR SNACK, S-line
CORECO S-line SNACK BACK BAR counter and coffe table

S-line

CO-SMC - 150

CO-SEFM60-200

CO-TGR-135-S	
CO-TGC-135-S	

CO-TGR-180 -S	
CO-TGC-180 -S	

CO-TGR-225 -S	
CO-TGC-225 -S	

CO-TGRV-135 -S	

CO-TGRV-180 -S	

CO-TGRV-225 -S	

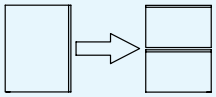

Incremento precio por cambio de puerta a cajonera doble 1/2 + 1/2 (TGR)
Door to double drawers set 1/2 +1/2, increase of price (TGR)

Características técnicas - Technical data

mod.	rango range	largo length (mm)	alto height (mm)	fondo depth (mm)	potencia frig. frig. power (W)	consumo consumption (W)	capacidad capacity (L)	estantes por puerta shelves by door	tensión monofásica single phase voltage	refrigerante coolant
CO-TGR/CO-TGRV-135-S	-2°C+8°C	1345	850	700	205	200 / 226	265	1	230 V - 50 Hz	R-13z4a
CO-TGR/CO-TGRV-180-S	-2°C+8°C	1795	850	700	300	300 / 333	450	1	230 V - 50 Hz	R-134a
CO-TGR/CO-TGRV-225-S	-2°C+8°C	2245	850	700	370	350 / 402	635	1	230 V - 50 Hz	R-134a
CO-TGC-135-S	-20°C-15°C	1345	850	700	300	640	265	1	230 V - 50 Hz	R-404A
CO-TGC-225-S	-20°C-15°C	1795	850	700	390	830	450	1	230 V - 50 Hz	R-404A
CO-TGC-180-S	-20°C-15°C	2245	850	700	620	1320	635	1	230 V - 50 Hz	R-404A

características técnicas y constructivas sujetas a variación sin previo aviso

- Exterior en acero inox AISI-304, respaldo en chapa galvanizada
- Interior en acero inox AISI-304, con aristas curvas y fondo embutido
- Puertas de apertura reversible, con sistema de cierre automático y burlete magnético (permanece abierta al superar los 90° de apertura)
- TGRS: puerta doble cristal + LEDs
- Encimera con peto trasero sanitario de 100 mm
- Estantes interiores GN 1/1 de alambre en acero plastificado, regulables en altura sobre guias inox
- Pies en tubo de acero inox ajustables en altura 125 - 200 mm
- Unidad condensadora ventilada y extraíble
- Evaporador sistema tiro forzado, con recubrimiento epoxi anticorrosión
- Evaporación automática del agua de descarche
- Aislamiento de poliuretano inyectado, densidad 40 Kg/m³, cero efectos ODP y GWP
- Control digital de temperatura, descarches optimizados, alarma por alta temperatura de condensación. Eficiente gestión del consumo de energía
- Temperatura de trabajo: TGR / TGC 38°C ambiente
  TGRV 32°C ambiente

we reserve the right to change specifications whitout prior notice

- AISI-304 stainless steel exterior, rear side in galvanized panel
- AISI-304 stainless steel interior, rounded corners and stamped bottom
- Doors with self closing system, blocked opening, magnetic gasket and possibility of changing the opening sense
- TGRV: double glazed door + LEDs lighting
- Worktop, with 100 mm sanitary upstand
- GN 1/1 shelves made of plasticized steel wire, height adjustable with steinless steel slides
- Stainless steel adjustable legs, 125 to 200 mm
- Removable and fan assisted condenser unit
- Fan assisted evaporator, with epoxi anticorrosion coating.
- Automatic evaporation of defrost water
- 40 Kg/m³ density polyurethane insulation, zero ODP and GWP
- Digital temperature control, optimized defrost, high-temperature condensation alarm. Efficient management of energy consumption
- Operating temperature: TGR / TGC 38°C ambient
  TGRV 32°C ambient

Opciones - Options

parrilla adicional GN 1/1	GN 1/1 extra shelf
set adicional guías GN 1/1	GN 1/1 slides extra set
set 4 ruedas	4 castors set
set 6 ruedas	6 castors set
230v 60Hz / 115v 60Hz	230v 60Hz / 115v 60Hz

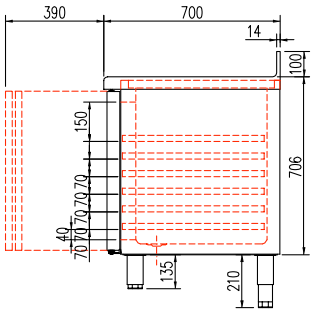

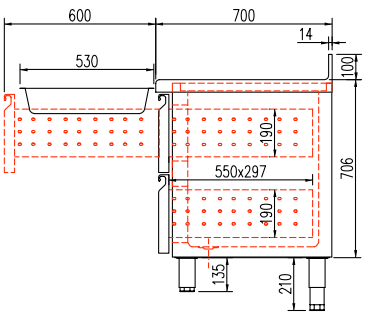

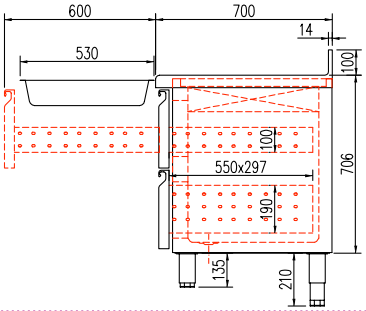

INDICE

Mesa fría GN 1/1, refrigeración y congelados S-LINE
GN 1/1 chiller and freezer counter

S-line

CO-TGRV-180-S

CO-TGR-180-S

CO-TGR-225-S
ruedas y cajones opcionales
with extra drawers ans castors

CO-CSR-751-S	
CO-CSN-751-S	

CO-CSR-1302-S	
CO-CSN-1302-S	

Características técnicas - Technical data

mod.	rango range	largo length (mm)	alto height (mm)	fondo depth (mm)	potencia frig. frig. power (W)	consumo consumption (W)	capacidad capacity (L)	estantes shelves	tensión monofásica single phase voltage	refrigerante coolant
CO-CSR-751-S	-2°C+8°C	695	2115	730	300	300	520	3	230 V - 50 Hz	R-134a
CO-CSN-751-S	-20°C-15°C	695	2115	730	450	760	520	3	230 V - 50 Hz	R-404A
CO-CSR-1302-S	-2°C+8°C	1390	2115	730	590	430	1130	6+3	230 V - 50 Hz	R-134a
CO-CSN-1302-S	-20°C-15°C	1390	2115	730	960	1070	1130	6+3	230 V - 50 Hz	R-404A

características técnicas y constructivas sujetas a variación sin previo aviso

- Exterior en acero inox AISI-304, respaldo en chapa galvanizada
- Interior en acero inox AISI-304, con aristas curvas y fondo embutido
- Puertas AISI-304 de apertura reversible, con sistema de cierre automático y burlete magnético (permanece abierta al superar los 90° de apertura)
- Estantes interiores de alambre en acero plastificado, regulables en altura
- Pies en tubo de acero inox ajustables en altura 125 - 200 mm
- Unidad condensadora ventilada y extraíble
- Evaporador sistema tiro forzado, con recubrimiento epoxi anticorrosión
- Evaporación automática del agua de descarche
- Aislamiento de poliuretano inyectado, densidad 40 Kg/m³, cero efectos ODP y GWP
- Control digital de temperatura, descarches optimizados, alarma por alta temperatura de condensación. Eficiente gestión del consumo de energía
- Temperatura de trabajo a 38°C ambiente

we reserve the right to change specifications whitout prior notice

- AISI-304 stainless steel exterior, rear side in galvanized panel
- AISI-304 stainless steel interior, rounded corners and stamped bottom
- AISI-304 doors with self closing system, blocked opening, magnetic gasket and possibility of changing the opening sense
- Shelves made of plasticized steel wire, height adjustable
- Stainless steel adjustable legs, 125 to 200 mm
- Removable and fan assisted condenser unit
- Fan assisted evaporator, with epoxi anticorrosion coating.
- Automatic evaporation of defrost water
- 40 Kg/m³ density polyurethane insulation, zero ODP and GWP
- Digital temperature control, optimized defrost, high-temperature condensation alarm. Efficient management of energy consumption
- Operating temperature 38°C ambient

Opciones - Options

parrilla adicional	extra shelf
parrilla intermedia adicional	extra middle shelf
set 4 ruedas	4 castors set
set 6 ruedas	6 castors set
230v 60Hz / 115v 60Hz	230v 60Hz / 115v 60Hz

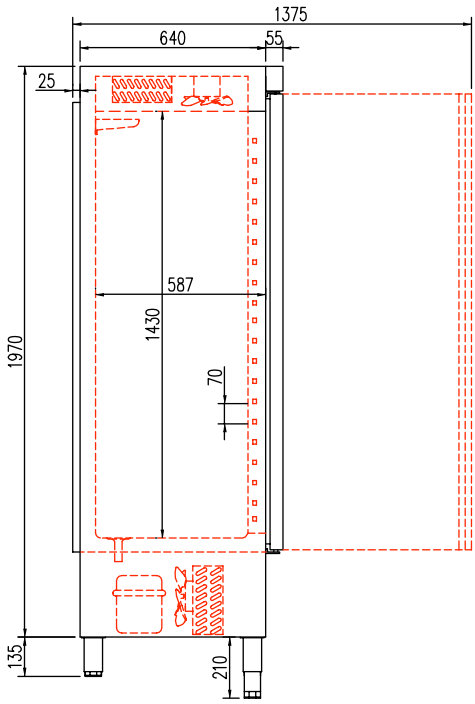

INDICE

Armario SNACK, refrigeración y congelados S-line
S-line SNACK cabinet, chiller and freezer

S-line

LEDs

CO-CSR-1302-S

CO-CSR-751-S

CO-CSRV-751-S	

CO-CSRV-1302-S	

Características técnicas - Technical data

mod.	rango range	largo length (mm)	alto height (mm)	fondo depth (mm)	potencia frig. frig. power (W)	consumo consumption (W)	capacidad capacity (L)	estantes shelves	tensión monofásica single phase voltage	refrigerante coolant
CO-CSRV-751-S	-2°C+8°C	695	2115	730	300	340	520	3	230 V - 50 Hz	R-134a
CO-CSRV-1302-S	-2°C+8°C	1390	2115	730	590	510	1130	6+3	230 V - 50 Hz	R-134a

características técnicas y constructivas sujetas a variación sin previo aviso

- Exterior en acero inox AISI-304, respaldo en chapa galvanizada
- Interior en acero inox AISI-304, con aristas curvas y fondo embutido
- Puertas de apertura reversible, doble cristal con sistema de cierre automático y burlete magnético (permanece abierta al superar los 90° de apertura), iluminación LED
- Estantes interiores de alambre en acero plastificado, regulables en altura
- Pies en tubo de acero inox ajustables en altura 125 - 200 mm
- Unidad condensadora ventilada y extraíble
- Evaporador sistema tiro forzado, con recubrimiento epoxi anticorrosión
- Evaporación automática del agua de descarche
- Aislamiento de poliuretano inyectado, densidad 40 Kg/m³, cero efectos ODP y GWP
- Control digital de temperatura, descarches optimizados, alarma por alta temperatura de condensación. Eficiente gestión del consumo de energía
- Temperatura de trabajo a 32°C ambiente

we reserve the right to change specifications whitout prior notice

- AISI-304 stainless steel exterior, rear side in galvanized panel
- AISI-304 stainless steel interior, rounded corners and stamped bottom
- Double glazed doors, with self closing system, blocked opening, magnetic gasket and possibility of changing the opening sense, LED lighting
- Shelves made of plasticized steel wire, height adjustable
- Stainless steel adjustable legs, 125 to 200 mm
- Removable and fan assisted condenser unit
- Fan assisted evaporator, with epoxi anticorrosion coating.
- Automatic evaporation of defrost water
- 40 Kg/m³ density polyurethane insulation, zero ODP and GWP
- Digital temperature control, optimized defrost, high-temperature condensation alarm. Efficient management of energy consumption
- Operating temperature 32°C ambient

Opciones - Options

parrilla adicional	extra shelf
parrilla intermedia adicional	extra middle shelf
set 4 ruedas	4 castors set
set 6 ruedas	6 castors set
230v 60Hz / 115v 60Hz	230v 60Hz / 115v 60Hz

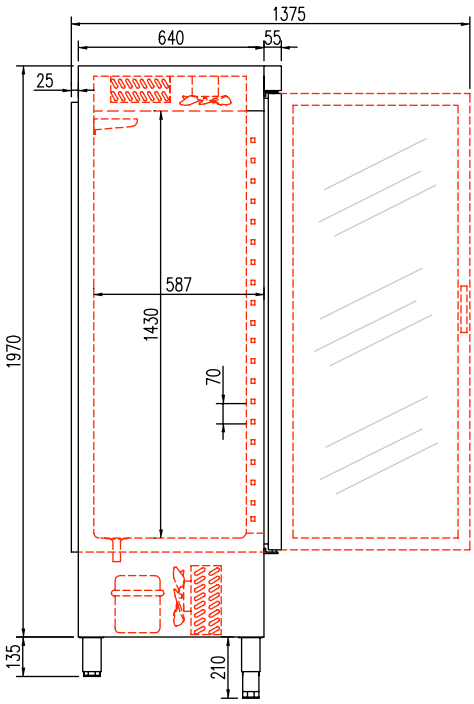

Armario SNACK, puerta cristal S-line
S-line SNACK cabinet, glass door

S-line

LEDs

CO-CSRV-1302-S

CO-CSRV-751-S

CO-CSR-55-S	
CO-CSN-55-S	

CO-CSRV-55-S	

CO-CSR-125-S	
CO-CSN-125-S	

CO-CSRV-125-S	

Características técnicas - Technical data

mod.	rango range	largo length (mm)	alto height (mm)	fondo depth (mm)	potencia frig. frig. power (W)	consumo consumption (W)	capacidad capacity (L)	estantes shelves	pares de guías sets of slides	tensión monofásica single phase voltage	refrigerante coolant
CO-CSR / CO-CSRV-55-S	-2°C+8°C	540	2075	730	300	440 / 480	240	3 / 4	3 / 4	230V - 50 Hz	R-134a
CO-CSN-55-S	-20°C-15°C	540	2075	730	450	750	240	3	3	230V - 50 Hz	R-404A
CO-CSR / CO-CSRV-125-S	-2°C+8°C	1250	2075	665	356	420	750	6	6	230V - 50 Hz	R-134a
CO-CSN-125-S	-20°C-15°C	1250	2075	665	546	940	750	6	6	230V - 50 Hz	R-404A

INDICE

características técnicas y constructivas sujetas a variación sin previo aviso

- Exterior en acero inox AISI-304, excepto el respaldo
- Interior en acero inox AISI-304, con aristas curvas y fondo embutido
- Puertas de apertura reversible, con sistema de cierre automático y burlete magnético (permanece abierta al superar los 90° de apertura)
- CSRV: doble cristal + LEDS
- Estantes interiores de alambre en acero plastificado, regulables en altura
- Pies en tubo de acero inox ajustables en altura 125 - 200 mm
- Cuadro de mandos y rejilla ventilación motor, desmontables
- Unidad condensadora ventilada
- Evaporador sistema tiro forzado, con recubrimiento epoxi anticorrosión
- Paro ventiladores tiro forzado al abrir la puerta
- Evaporación automática del agua de descarche
- Aislamiento de poliuretano inyectado, densidad 40 Kg/m³, cero efectos ODP y GWP
- Control digital de temperatura, descarches optimizados, alarma por alta temperatura de condensación. Eficiente gestión del consumo de energía
- Temperatura de trabajo a 32°C ambiente

we reserve the right to change specifications whitout prior notice

- AISI-304 stainless steel exterior, rear side galvanized panel
- AISI-304 stainless steel interior, stamped bottom and rounded corners
- Doors with self closing system, blocked opening, magnetic gasket and possibility of changing the opening sense
- CSRV / CERE / GSRV: double glazed door + LEDS
- Shelves made of plasticized steel wire, height adjustable
- AISI -304 adjustable legs, 125 to 200 mm
- Control panel and engine ventilation grill, removable
- Fan assisted condenser unit
- Fan assisted evaporator, with epoxi anticorrosion coating
- Evaporator fan stops when door is opened
- Automatic evaporation of defrost water
- 40 Kg/m³ density polyurethane insulation, zero ODP and GWP
- Digital temperature control, optimized defrost, high-temperature condensation alarm. Efficient management of energy consumption
- Operating temperature 32°C ambient

Opciones - Options

parrilla adicional	extra shelf
parrilla intermedia adicional	extra middle shelf
set 4 ruedas	4 castors set
set 6 ruedas	6 castors set
230v 60Hz / 115v 60Hz	230v 60Hz / 115v 60Hz

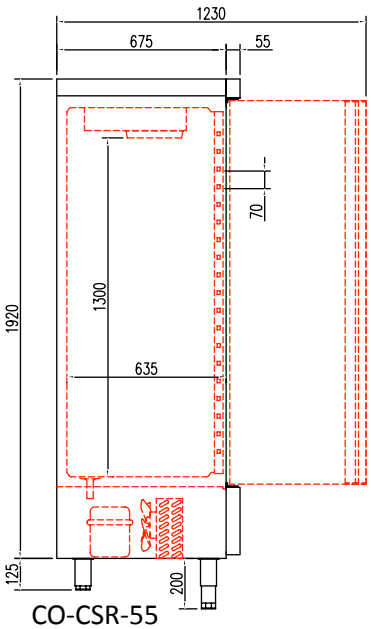

CO-CSR-55

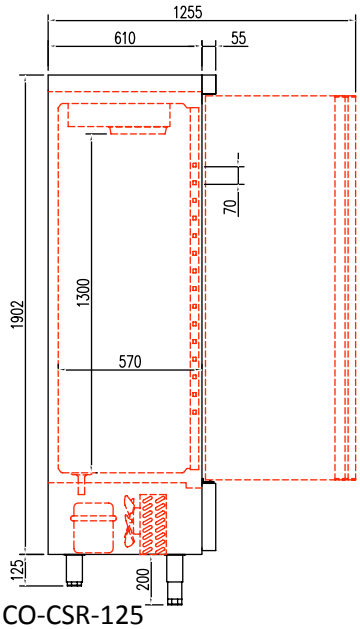

CO-CSR-125

S-line

CO-CSR-55-S

CO-CSRV-125-S

CO-CGR-751-S	
CO-CGN-751-S	

CO-CGR-1002-S	
CO-CGN-1002-S	

Características técnicas - Technical data

mod.	rango range	largo length (mm)	alto height (mm)	fondo depth (mm)	potencia frig. frig. power (W)	consumo consumption (W)	capacidad capacity (L)	estantes shelves	pares de guías sets of slides	tensión monofásica single phase voltage	refrigerante coolant
CO-CGR-751-S	-2°C+8°C	695	2130	840	300	440	610	3	3	230 V - 50 Hz	R-134a
CO-CGN-751-S	-20°C-15°C	695	2130	840	450	840	610	3	3	230 V - 50 Hz	R-404A
CO-CGR-1002-S	-2°C+8°C	1390	2130	840	590	540	1330	6	6	230 V - 50 Hz	R-134a
CO-CGN-1002-S	-20°C-15°C	1390	2130	840	960	1250	1330	6	6	230 V - 50 Hz	R-404A

INDICE

características técnicas y constructivas sujetas a variación sin previo aviso

- Exterior en acero inox AISI-304, respaldo en chapa galvanizada
- Interior en acero inox AISI-304, con aristas curvas y fondo embutido
- Puertas AISI-304 de apertura reversible, con sistema de cierre automático y burlete magnético (permanece abierta al superar los 90° de apertura)
- Estantes interiores GN 2/1 de alambre en acero plastificado, regulables en altura con guias inox
- Pies en tubo de acero inox ajustables en altura 125 - 200 mm
- Unidad condensadora ventilada
- Evaporador sistema tiro forzado, con recubrimiento epoxi anticorrosión
- Paro ventiladores tiro forzado al abrir la puerta
- Aislamiento de poliuretano inyectado, densidad 40 Kg/m³, cero efectos ODP y GWP
- Control digital de temperatura, descarches optimizados, alarma por alta temperatura de condensación. Eficiente gestión del consumo de energía
- Control digital de temperatura y descarches
- Temperatura de trabajo a 38°C ambiente

we reserve the right to change specifications whitout prior notice

- AISI-304 stainless steel exterior, rear side in galvanized panel
- AISI-304 stainless steel interior, rounded corners and stamped bottom
- AISI-304 doors with self closing system, blocked opening, magnetic gasket and possibility of changing the opening sense
- GN 2/1 helves made of plasticized steel wire, height adjustable with stainless steel slides
- Stainless steel adjustable legs, 125 to 200 mm
- Fan assisted condenser unit
- Fan assisted evaporator, with epoxi anticorrosion coating
- Evaporator fan stops when door is opened
- Automatic evaporation of defrost water
- 40 Kg/m³ density polyurethane insulation, zero ODP and GWP
- Digital temperature control, optimized defrost, high-temperature condensation alarm. Efficient management of energy consumption
- Operating temperature 38°C ambient

Opciones - Options

parrilla adicional GN 2/1	GN 2/1 extra shelf
set adicional guías GN 2/1	GN 2/1 slides extra set
set 4 ruedas	4 castors set
set 6 ruedas	6 castors set
230v 60Hz / 115v 60Hz	230v 60Hz / 115v 60Hz

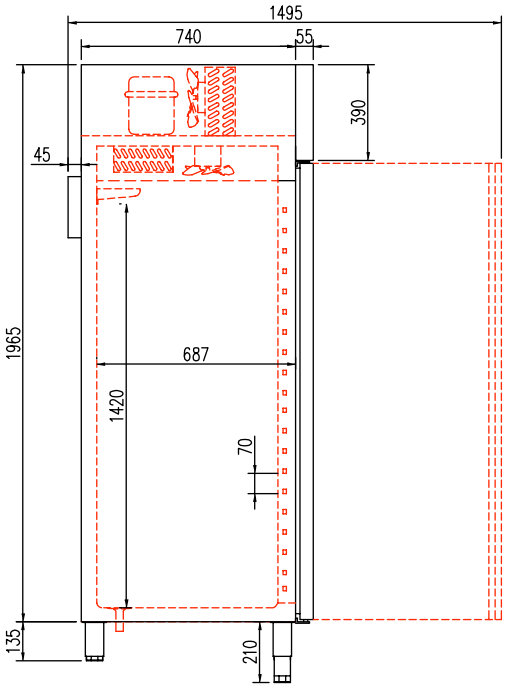

Armario GN 2/1, refrigeración y congelados S-line
S-line GN 2/1 cabinet, chiller and freezer

S-line

eco Hydrocarbon optional

CO-CGR-751-S

CO-CGR-1002-S

CO-CGRE-751-S	

CO-CGRE-1002-S	

Características técnicas - Technical data

mod.	rango range	largo length (mm)	alto height (mm)	fondo depth (mm)	potencia frig. frig. power (W)	consumo consumption (W)	capacidad capacity (L)	estantes shelves	pares de guías sets of slides	tensión monofásica single phase voltage	refrigerante coolant
CO-CGRE-751-S	-2°C+8°C	695	2130	840	300	480	610	3	3	230 V - 50 Hz	R-134a
CO-CGRE-1002-S	-2°C+8°C	1390	2130	840	590	620	1330	6	6	230 V - 50 Hz	R-134a

INDICE

características técnicas y constructivas sujetas a variación sin previo aviso

- Exterior en acero inox AISI-304, respaldo en chapa galvanizada
- Interior en acero inox AISI-304, con aristas curvas y fondo embutido
- Puertas de apertura reversible, doble cristal, con sistema de cierre automático y burlete magnético (permanece abierta al superar los 90° de apertura)
- Luz interior LED
- Estantes interiores GN 2/1 de alambre en acero plastificado, regulables en altura con guias inox
- Pies en tubo de acero inox ajustables en altura 125 - 200 mm
- Unidad condensadora ventilada
- Evaporador sistema tiro forzado, con recubrimiento epoxi anticorrosión
- Paro ventiladores tiro forzado al abrir la puerta
- Aislamiento de poliuretano inyectado, densidad 40 Kg/m³, cero efectos ODP y GWP
- Control digital de temperatura, descarches optimizados, alarma por alta temperatura de condensación. Eficiente gestión del consumo de energía
- Control digital de temperatura y descarches
- Temperatura de trabajo a 32°C ambiente

we reserve the right to change specifications whitout prior notice

- AISI-304 stainless steel exterior, rear side in galvanized panel
- AISI-304 stainless steel interior, rounded corners and stamped bottom
- Double glazed doors with self closing system, blocked opening, magnetic gasket and possibility of changing the opening sense
- LED lighting
- GN 2/1 helves made of plasticized steel wire, height adjustable with stainless steel slides
- Stainless steel adjustable legs, 125 to 200 mm
- Fan assisted condenser unit
- Fan assisted evaporator, with epoxi anticorrosion coating
- Evaporator fan stops when door is opened
- Automatic evaporation of defrost water
- 40 Kg/m³ density polyurethane insulation, zero ODP and GWP
- Digital temperature control, optimized defrost, high-temperature condensation alarm. Efficient management of energy consumption
- Operating temperature 32°C ambient

Opciones - Options

parrilla adicional GN 2/1	GN 2/1 extra shelf
set adicional guías GN 2/1	GN 2/1 slides extra set
set 4 ruedas	4 castors set
set 6 ruedas	6 castors set
230v 60Hz / 115v 60Hz	230v 60Hz / 115v 60Hz

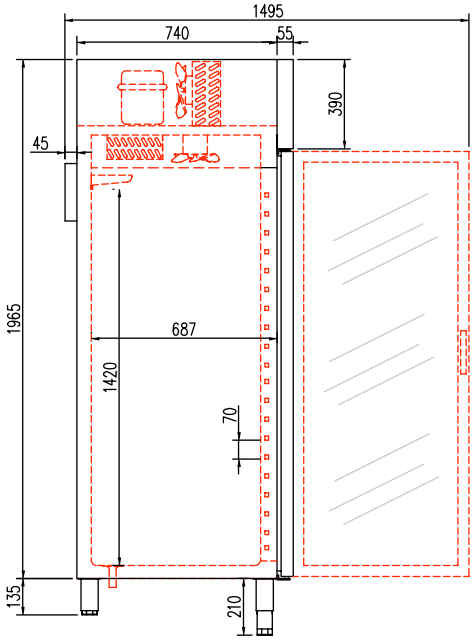

Armario GN 2/1, refrigeración puerta cristal S-line
S-line GN 2/1 glass door cabinet

S-line

LEDs

eco Hydrocarbon optional

CO-CGRE-751-S

CO-CGRE-1002-S

CO-CGR-50-S	
CO-CGN-50-S	

CO-CGRE-50-S	

CO-GSR-125-S	
CO-GSN-125-S	

CO-GSRE-125-S	

Características técnicas - Technical data

mod.	rango range	largo length (mm)	alto height (mm)	fondo depth (mm)	potencia frig. frig. power (W)	consumo consumption (W)	capacidad capacity (L)	estantes shelves	pares de guías sets of slides	tensión monofásica single phase voltage	refrigerante coolant
CO-CGR / CO-CGRE-50-S	-2°C+8°C	460	2075	665	300	440 / 480	240	3 / 4	3 / 4	230V - 50 Hz	R-134a
CO-CCG-50-S	-20°C-15°C	460	2075	665	450	750	240	3	3	230V - 50 Hz	R-404A
CO-GSR / CO-GSRE-125-S	-2°C+8°C	1250	2075	665	356	420 / 500	750	6	6	230V - 50 Hz	R-134a
CO-CSN-55-S	-20°C-15°C	1250	2075	665	546	940	750	6	6	230V - 50 Hz	R-404A

INDICE

características técnicas y constructivas sujetas a variación sin previo aviso

- Exterior en acero inox AISI-304, excepto el respaldo
- Interior en acero inox AISI-304, con aristas curvas y fondo embutido
- Puertas de apertura reversible, con sistema de cierre automático y burlete magnético (permanece abierta al superar los 90° de apertura)
- CGRE doble cristal + LEDS
- Estantes interiores, de alambre en acero plastificado, regulables en altura
- Pies en tubo de acero inox ajustables en altura 125 - 200 mm
- Cuadro de mandos y rejilla ventilación motor, desmontables
- Unidad condensadora ventilada
- Evaporador sistema tiro forzado, con recubrimiento epoxi anticorrosión
- Paro ventiladores tiro forzado al abrir la puerta
- Evaporación automática del agua de descarche
- Aislamiento de poliuretano inyectado, densidad 40 Kg/m³, cero efectos ODP y GWP
- Control digital de temperatura, descarches optimizados, alarma por alta temperatura de condensación. Eficiente gestión del consumo de energía
- Temperatura de trabajo a 32°C ambiente

we reserve the right to change specifications whitout prior notice

- AISI-304 stainless steel exterior, rear side galvanized panel
- AISI-304 stainless steel interior, stamped bottom and rounded corners
- Doors with self closing system, blocked opening, magnetic gasket and possibility of changing the opening sense
- Key lock as standard
- ACGRE / CSRV double glazed door + LEDS
- Shelves made of plasticized steel wire, height adjustable
- AISI -304 adjustable legs, 125 to 200 mm
- Control panel and engine ventilation grill, removable
- Fan assisted condenser unit
- Fan assisted evaporator, with epoxi anticorrosion coating
- Evaporator fan stops when door is opened
- Automatic evaporation of defrost water
- 40 Kg/m³ density polyurethane insulation, zero ODP and GWP
- Digital temperature control, optimized defrost, high-temperature condensation alarms. Efficient management of energy consumption
- Operating temperature 32°C ambient

Opciones - Options

parrilla adicional	extra shelf
set adicional guías	slides extra set
set 4 ruedas	4 castors set
230v 60Hz / 115v 60Hz	230v 60Hz / 115v 60Hz

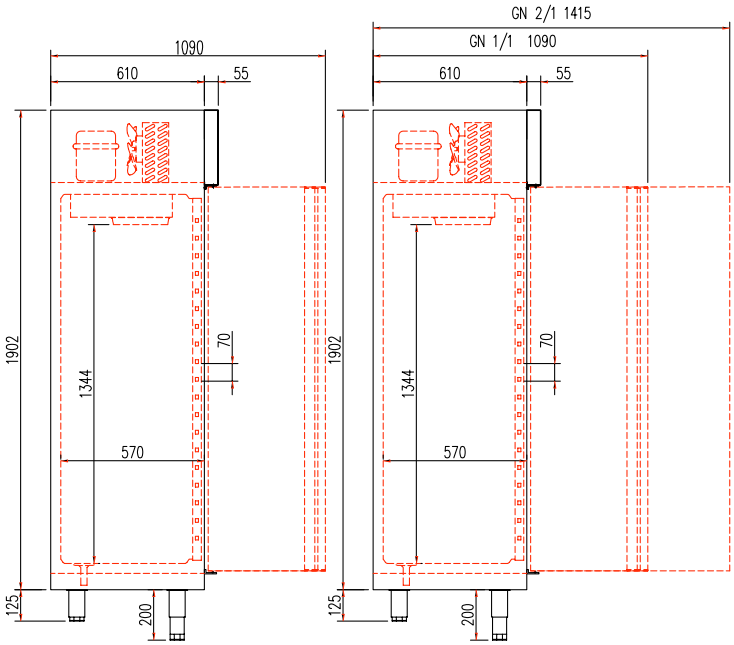

S-line

CO-CGRE-50-S (GN1/1)
dotación extra
extra trays

CO-GSR-125-S

CO-TSR-150		CO-TSR-200		CO-TSR-250	

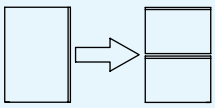

Incremento precio por cambio de puerta a cajonera doble 1/2 + 1/2
Door to double drawers set 1/2 +1/2, increase of price

Capacidad neta por cajonera (2 cajones): 70 litros - Net capacity of drawers-set (2 drawers): 70 liters

Características técnicas - Technical data

mod.	rango range	largo length (mm)	alto height (mm)	fondo depth (mm)	potencia frig. frig. power (W)	consumo consumption (W)	capacidad capacity (L)	estantes por puerta shelves by door	tensión monofásica single phase voltage	refrigerante coolant
CO-TSR-150	-2°C+8°C	1495	850	600	205	200	260	1	230 V - 50 Hz	R-134a
CO-TSR-200	-2°C+8°C	2020	850	600	300	300	410	1	230 V - 50 Hz	R-134a
CO-TSR-250	-2°C+8°C	2545	850	600	370	350	560	1	230 V - 50 Hz	R-134a

características técnicas y constructivas sujetas a variación sin previo aviso

- Exterior en acero inox AISI-430, respaldo en chapa galvanizada
- Interior en acero inox AISI-430, con aristas curvas y fondo embutido AISI-304
- Puertas de apertura reversible, con sistema de cierre automático y burlete magnético (permanece abierta al superar los 90° de apertura)
- Encimera con peto trasero sanitario de 100 mm
- Estantes interiores de alambre en acero plastificado, regulables en altura
- Pies en tubo de acero inox ajustables en altura 125 - 200 mm
- Unidad condensadora ventilada y extraíble
- Evaporador sistema tiro forzado, con recubrimiento epoxi anticorrosión
- Evaporación automática del agua de descarche
- Aislamiento de poliuretano inyectado, densidad 40 Kg/m³, cero efectos ODP y GWP
- Control digital de temperatura, descarches optimizados, alarma por alta temperatura de condensación. Eficiente gestión del consumo de energía
- Temperatura de trabajo a 38°C ambiente

we reserve the right to change specifications whitout prior notice

- AISI-430 stainless steel exterior, rear side in galvanized panel
- AISI-430 stainless steel interior, rounded corners and AISI-304 stamped bottom
- Doors with self closing system, blocked opening, magnetic gasket and possibility of changing the opening sense
- Worktop, with 100 mm sanitary upstand
- Shelves made of plasticized steel wire, height adjustable
- Stainless steel adjustable legs, 125 to 200 mm
- Removable and fan assisted condenser unit
- Fan assisted evaporator, with epoxi anticorrosion coating.
- Automatic evaporation of defrost water
- 40 Kg/m³ density polyurethane insulation, zero ODP and GWP
- Digital temperature control, optimized defrost, high-temperature condensation alarm. Efficient management of energy consumption
- Operating temperature 38°C ambient

Opciones - Options

parrilla adicional	extra shelf
set 4 ruedas	4 castors set
set 6 ruedas	6 castors set
230v 60Hz / 115v 60Hz	230v 60Hz / 115v 60Hz

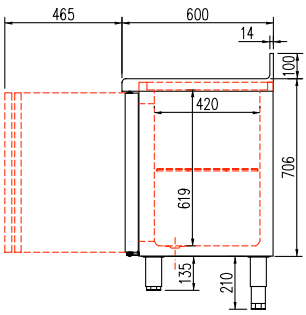

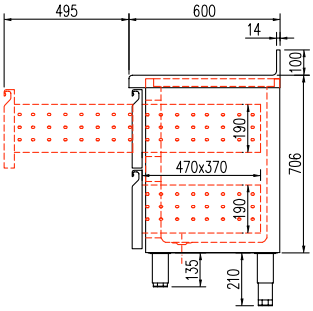

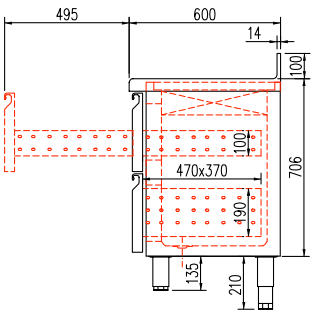

FAESCOR

CO-TSR-200

CO-TSR-150

CO-TGR-135		CO-TGR-180		CO-TGR-225	

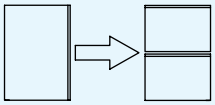

Incremento precio por cambio de puerta a cajonera doble 1/2 + 1/2 (GN 1/1)
Door to double drawers set 1/2 +1/2 (GN 1/1), increase of price

Características técnicas - Technical data

mod.	rango range	largo length (mm)	alto height (mm)	fondo depth (mm)	potencia frig. frig. power (W)	consumo consumption (W)	capacidad capacity (L)	estantes por puerta shelves by door	tensión monofásica single phase voltage	refrigerante coolant
CO-TGR-135	-2°C+8°C	1345	850	700	205	200	265	1	230 V - 50 Hz	R-134a
CO-TGR-180	-2°C+8°C	1795	850	700	300	300	450	1	230 V - 50 Hz	R-134a
CO-TGR-225	-2°C+8°C	2245	850	700	370	350	635	1	230 V - 50 Hz	R-134a

características técnicas y constructivas sujetas a variación sin previo aviso

- Exterior en acero inox AISI-430, respaldo en chapa galvanizada
- Interior en acero inox AISI-430, con aristas curvas y fondo embutido AISI-304
- Puertas de apertura reversible, con sistema de cierre automático y burlete magnético (permanece abierta al superar los 90° de apertura)
- Encimera con peto trasero sanitario de 100 mm
- Estantes interiores GN 1/1 de alambre en acero plastificado, regulables en altura sobre guias inox
- Pies en tubo de acero inox ajustables en altura 125 - 200 mm
- Unidad condensadora ventilada y extraíble
- Evaporador sistema tiro forzado, con recubrimiento epoxi anticorrosión
- Evaporación automática del agua de descarche
- Aislamiento de poliuretano inyectado, densidad 40 Kg/m³, cero efectos ODP y GWP
- Control digital de temperatura, descarches optimizados, alarma por alta temperatura de condensación. Eficiente gestión del consumo de energía
- Temperatura de trabajo a 38°C ambiente

we reserve the right to change specifications whitout prior notice

- AISI-430 stainless steel exterior, rear side in galvanized panel
- AISI-430 stainless steel interior, rounded corners and AISI-304 stamped bottom
- Doors with self closing system, blocked opening, magnetic gasket and possibility of changing the opening sense
- Worktop, with 100 mm sanitary upstand
- GN 1/1 shelves made of plasticized steel wire, height adjustable with steinless steel slides
- Stainless steel adjustable legs, 125 to 200 mm
- Removable and fan assisted condenser unit
- Fan assisted evaporator, with epoxi anticorrosion coating.
- Automatic evaporation of defrost water
- 40 Kg/m³ density polyurethane insulation, zero ODP and GWP
- Digital temperature control, optimized defrost, high-temperature condensation alarm. Efficient management of energy consumption
- Operating temperature 38°C ambient

Opciones - Options

parrilla adicional GN 1/1	GN 1/1 extra shelf
set adicional guías GN 1/1	GN 1/1 slides extra set
set 4 ruedas	4 castors set
set 6 ruedas	6 castors set
230v 60Hz / 115v 60Hz	230v 60Hz / 115v 60Hz

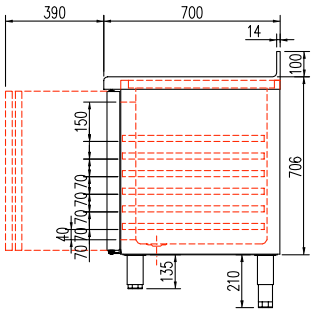

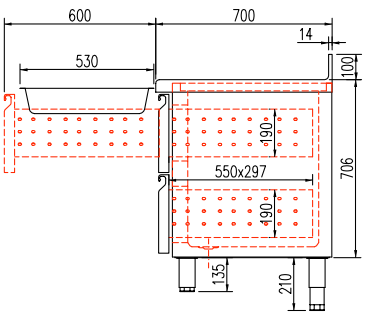

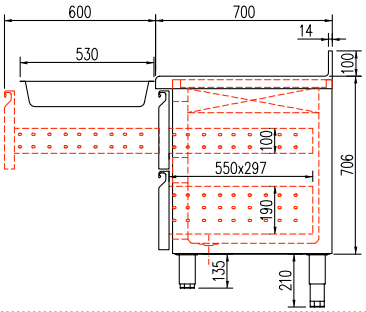

Mesa fría GN 1/1, refrigeración y congelados FAESCOR
GN 1/1 chiller and freezer counter

FAESCOR

CO-TGR-135

CO-TGR-180

CO-CSR-751	
CO-CSN-751	

CO-CSR-1302	
CO-CSN-1302	

Características técnicas - Technical data

mod.	rango range	largo length (mm)	alto height (mm)	fondo depth (mm)	potencia frig. frig. power (W)	consumo consumption (W)	capacidad capacity (L)	estantes shelves	tensión monofásica single phase voltage	refrigerante coolant
CO-CSR-751	-2°C+8°C	695	2115	700	300	300	520	3	230 V - 50 Hz	R-134a
CO-CSN-751	-20°C-15°C	695	2115	700	450	760	520	3	230 V - 50 Hz	R-404A
CO-CSR-1302	-2°C+8°C	1390	2115	700	590	430	1130	6+3	230 V - 50 Hz	R-134a
CO-CSN-1302	-20°C-15°C	1390	2115	700	960	1070	1130	6+3	230 V - 50 Hz	R-404A

características técnicas y constructivas sujetas a variación sin previo aviso

- Exterior en acero inox AISI-430, respaldo en chapa galvanizada
- Interior en acero inox AISI-430, con aristas curvas y fondo embutido AISI-304
- Puertas AISI-304 de apertura reversible, con sistema de cierre automático y burlete magnético (permanece abierta al superar los 90° de apertura)
- Estantes interiores de alambre en acero plastificado, regulables en altura
- Pies en tubo de acero inox ajustables en altura 125 - 200 mm
- Unidad condensadora ventilada y extraíble
- Evaporador sistema tiro forzado, con recubrimiento epoxi anticorrosión
- Evaporación automática del agua de descarche
- Aislamiento de poliuretano inyectado, densidad 40 Kg/m³, cero efectos ODP y GWP
- Control digital de temperatura, descarches optimizados, alarma por alta temperatura de condensación. Eficiente gestión del consumo de energía
- Temperatura de trabajo a 38°C ambiente

we reserve the right to change specifications whitout prior notice

- AISI-430 stainless steel exterior, rear side in galvanized panel
- AISI-430 stainless steel interior, rounded corners and AISI-304 stamped bottom
- AISI-304 doors with self closing system, blocked opening, magnetic gasket and possibility of changing the opening sense
- Shelves made of plasticized steel wire, height adjustable
- Stainless steel adjustable legs, 125 to 200 mm
- Removable and fan assisted condenser unit
- Fan assisted evaporator, with epoxi anticorrosion coating.
- Automatic evaporation of defrost water
- 40 Kg/m³ density polyurethane insulation, zero ODP and GWP
- Digital temperature control, optimized defrost, high-temperature condensation alarms. Efficient management of energy consumption
- Operating temperature 38°C ambient

Opciones - Options

parrilla adicional	extra shelf
parrilla intermedia adicional	extra middle shelf
set 4 ruedas	4 castors set
set 6 ruedas	6 castors set
230v 60Hz / 115v 60Hz	230v 60Hz / 115v 60Hz

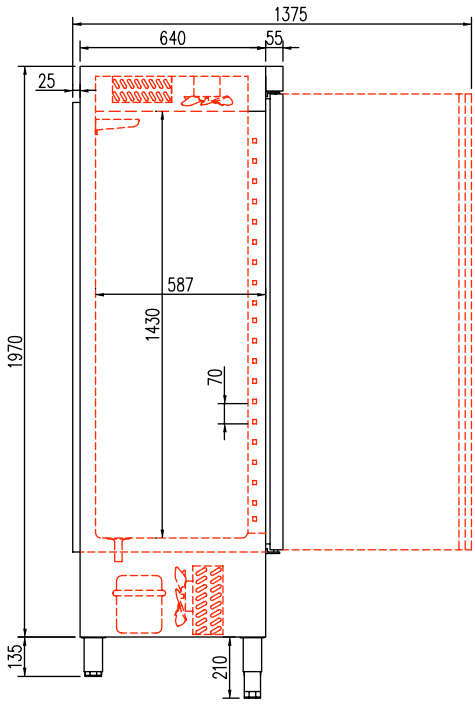

INDICE

FAESCOR

CO-CSR-1302

CO-CSR-751

CO-CSR-125	
CO-CSN-125	

Características técnicas - Technical data

mod.	rango range	largo length (mm)	alto height (mm)	fondo depth (mm)	potencia frig. frig. power (W)	consumo consumption (W)	capacidad capacity (L)	estantes shelves	pares de guías sets of slides	tensión monofásica single phase voltage	refrigerante coolant
CO-CSR-125	-2°C+8°C	1250	2075	665	356	420	750	6	6	230V - 50 Hz	R-134a
CO-CSN-125	-20°C-15°C	1250	2075	665	546	940	750	6	6	230V - 50 Hz	R-404A

características técnicas y constructivas sujetas a variación sin previo aviso

- Exterior en acero inox AISI-430, respaldo en chapa galvanizada
- Interior en acero inox AISI-430, con aristas curvas y fondo embutido AISI-304
- Puertas AISI-304 de apertura reversible, con sistema de cierre automático y burlete magnético (permanece abierta al superar los 90° de apertura)
- Estantes interiores de alambre en acero plastificado, regulables en altura
- Pies en tubo de acero inox ajustables en altura 125 - 200 mm
- Unidad condensadora ventilada y extraíble
- Evaporador sistema tiro forzado, con recubrimiento epoxi anticorrosión
- Evaporación automática del agua de descarche
- Aislamiento de poliuretano inyectado, densidad 40 Kg/m³, cero efectos ODP y GWP
- Control digital de temperatura, descarches optimizados, alarma por alta temperatura de condensación. Eficiente gestión del consumo de energía
- Temperatura de trabajo a 32°C ambiente

we reserve the right to change specifications whitout prior notice

- AISI-430 stainless steel exterior, rear side in galvanized panel
- AISI-430 stainless steel interior, rounded corners and AISI-304 stamped bottom
- AISI-304 doors with self closing system, blocked opening, magnetic gasket and possibility of changing the opening sense
- Shelves made of plasticized steel wire, height adjustable
- Stainless steel adjustable legs, 125 to 200 mm
- Removable and fan assisted condenser unit
- Fan assisted evaporator, with epoxi anticorrosion coating.
- Automatic evaporation of defrost water
- 40 Kg/m³ density polyurethane insulation, zero ODP and GWP
- Digital temperature control, optimized defrost, high-temperature condensation alarm. Efficient management of energy consumption
- Operating temperature 32°C ambient

Opciones - Options

parrilla adicional	extra shelf
parrilla intermedia adicional	extra middle shelf
set 4 ruedas	4 castors set
set 6 ruedas	6 castors set
230v 60Hz / 115v 60Hz	230v 60Hz / 115v 60Hz

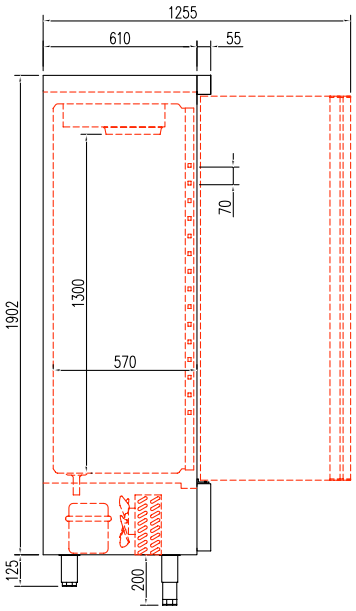

FAESCOR

CO-CSR-125

CO-CGR-751	
CO-CGN-751	

CO-CGR-1002	
CO-CGN-1002	

Características técnicas - Technical data

mod.	rango range	largo length (mm)	alto height (mm)	fondo depth (mm)	potencia frig. frig. power (W)	consumo consumption (W)	capacidad capacity (L)	estantes shelves	pares de guías sets of slides	tensión monofásica single phase voltage	refrigerante coolant
CO-CGR-751	-2°C+8°C	695	2130	840	300	440	610	3	3	230 V - 50 Hz	R-134a
CO-CGN-751	-20°C-15°C	695	2130	840	450	840	610	3	3	230 V - 50 Hz	R-404A
CO-CGR-1002	-2°C+8°C	1390	2130	840	590	540	1330	6	6	230 V - 50 Hz	R-134a
CO-CGN-1002	-20°C-15°C	1390	2130	840	960	1250	1330	6	6	230 V - 50 Hz	R-404A

características técnicas y constructivas sujetas a variación sin previo aviso

- Exterior en acero inox AISI-430, respaldo en chapa galvanizada
- Interior en acero inox AISI-430, con aristas curvas y fondo embutido AISI-304
- Puertas AISI-304 de apertura reversible, con sistema de cierre automático y burlete magnético (permanece abierta al superar los 90° de apertura)
- Estantes interiores GN 2/1 de alambre en acero plastificado, regulables en altura con guias inox
- Pies en tubo de acero inox ajustables en altura 125 - 200 mm
- Unidad condensadora ventilada
- Evaporador sistema tiro forzado, con recubrimiento epoxi anticorrosión
- Paro ventiladores tiro forzado al abrir la puerta
- Aislamiento de poliuretano inyectado, densidad 40 Kg/m³, cero efectos ODP y GWP
- Control digital de temperatura, descarches optimizados, alarma por alta temperatura de condensación. Eficiente gestión del consumo de energía
- Control digital de temperatura y descarches
- Temperatura de trabajo a 38°C ambiente

we reserve the right to change specifications whitout prior notice

- AISI-430 stainless steel exterior, rear side in galvanized panel
- AISI-430 stainless steel interior, rounded corners and AISI-304 stamped bottom
- AISI-304 doors with self closing system, blocked opening, magnetic gasket and possibility of changing the opening sense
- GN 2/1 helves made of plasticized steel wire, height adjustable with stainless steel slides
- Stainless steel adjustable legs, 125 to 200 mm
- Fan assisted condenser unit
- Fan assisted evaporator, with epoxi anticorrosion coating
- Evaporator fan stops when door is opened
- Automatic evaporation of defrost water
- 40 Kg/m³ density polyurethane insulation, zero ODP and GWP
- Digital temperature control, optimized defrost, high-temperature condensation alarm. Efficient management of energy consumption
- Operating temperature 38°C ambient

Opciones - Options

parrilla adicional GN 2/1	GN 2/1 extra shelf
set adicional guías GN 2/1	GN 2/1 slides extra set
set 4 ruedas	4 castors set
set 6 ruedas	6 castors set
230v 60Hz / 115v 60Hz	230v 60Hz / 115v 60Hz

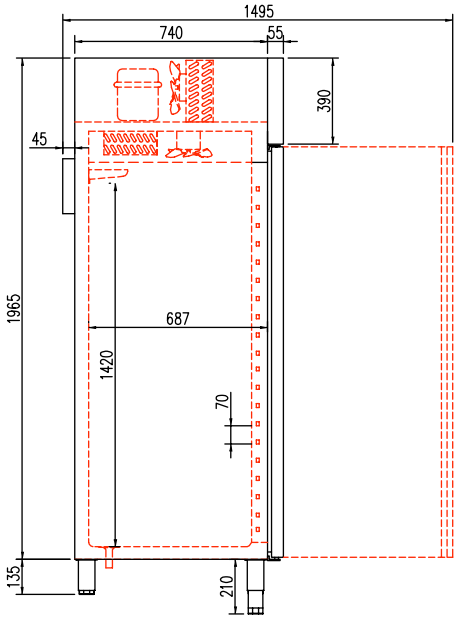

FAESCOR

eco Hydrocarbon optional

CO-CGR-751

CO-CGR-1002

CO-GSR-125	
CO-GSN-125	

Características técnicas - Technical data

mod.	rango range	largo length (mm)	alto height (mm)	fondo depth (mm)	potencia frig. frig. power (W)	consumo consumption (W)	capacidad capacity (L)	estantes shelves	pares de guías sets of slides	tensión monofásica single phase voltage	refrigerante coolant
CO-GSR-125	-2°C+8°C	1250	2075	665	356	420	750	6	6	230V - 50 Hz	R-134a
CO-GSN-125	-20°C-15°C	1250	2075	665	546	940	750	6	6	230V - 50 Hz	R-404A

características técnicas y constructivas sujetas a variación sin previo aviso

- Exterior en acero inox AISI-430, respaldo en chapa galvanizada
- Interior en acero inox AISI-430, con aristas curvas y fondo embutido AISI-304
- Puertas AISI-304 de apertura reversible, con sistema de cierre automático y burlete magnético (permanece abierta al superar los 90° de apertura)
- Estantes interiores de alambre en acero plastificado, regulables en altura
- Pies en tubo de acero inox ajustables en altura 125 - 200 mm
- Unidad condensadora ventilada y extraíble
- Evaporador sistema tiro forzado, con recubrimiento epoxi anticorrosión
- Evaporación automática del agua de descarche
- Aislamiento de poliuretano inyectado, densidad 40 Kg/m³, cero efectos ODP y GWP
- Control digital de temperatura, descarches optimizados, alarma por alta temperatura de condensación. Eficiente gestión del consumo de energía
- Temperatura de trabajo a 32°C ambiente

we reserve the right to change specifications whitout prior notice

- AISI-430 stainless steel exterior, rear side in galvanized panel
- AISI-430 stainless steel interior, rounded corners and AISI-304 stamped bottom
- AISI-304 doors with self closing system, blocked opening, magnetic gasket and possibility of changing the opening sense
- Shelves made of plasticized steel wire, height adjustable
- Stainless steel adjustable legs, 125 to 200 mm
- Removable and fan assisted condenser unit
- Fan assisted evaporator, with epoxi anticorrosion coating.
- Automatic evaporation of defrost water
- 40 Kg/m³ density polyurethane insulation, zero ODP and GWP
- Digital temperature control, optimized defrost, high-temperature condensation alarm. Efficient management of energy consumption
- Operating temperature 32°C ambient

Opciones - Options

parrilla adicional GN 2/1	GN 2/1 extra shelf
set adicional guías GN 2/1	GN 2/1 slides extra set
set 4 ruedas	4 castors set
set 6 ruedas	6 castors set
230v 60Hz / 115v 60Hz	230v 60Hz / 115v 60Hz

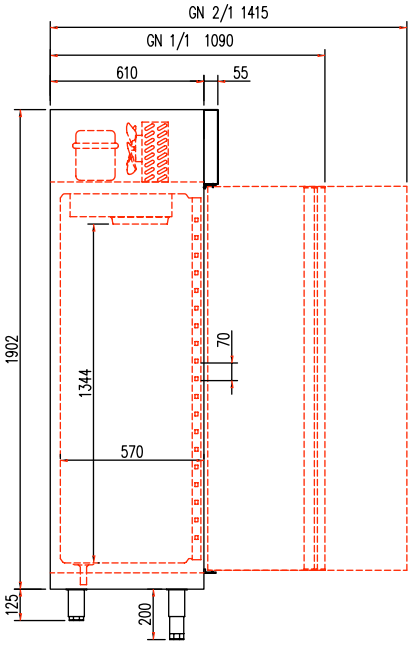

INDICE

FAESCOR

CO-GSR-125

06 CVED-8

CO-CVED-8-10-R	
CO-CVED-8-15-R	
CO-CVED-8-20-R	
CO-CVED-8-25-R	

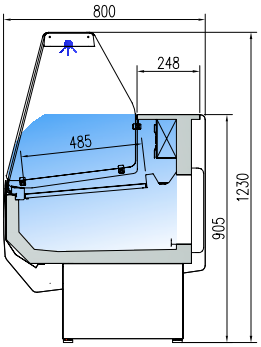

CO-CVED-8-10-C	
CO-CVED-8-15-C	
CO-CVED-8-20-C	
CO-CVED-8-25-C	

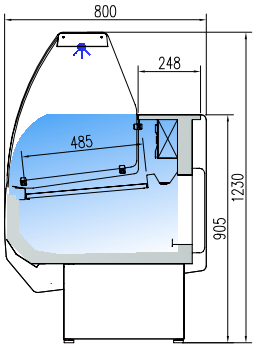

ref.	largo length (mm)	cámara storage (m^3)	exposición display (m^2)	puertas doors (uds)	potencia frig. frig. power (W)	consumo consumption (W)	refrigerante coolant
CO-CVED-8-10	1055	0,28	0,54	1	330	856	R-404A
CO-CVED-8-15	1525	0,43	0,80	2	550	1000	R-404A
CO-CVED-8-20	2025	0,57	1,08	3	675	1243	R-404A
CO-CVED-8-25	2525	0,72	1,36	4	880	1303	R-404A

INDICE

características técnicas y constructivas sujetas a variación sin previo aviso

- Exterior e interior en chapa de acero prepintada
- Plano exposición y protección evaporador en chapa acabado epoxi
- Costados de 40 mm en poliestireno inyectado
- Encimera en estratificado, acabado melamina
- Perfileria en aluminio lacado
- Estante de cristal intermedio, **OPCIONAL**
- Cristal frontal templado, abatible
- Iluminación estándar: encimera superior
- Aislamiento de poliuretano inyectado, densidad 40 Kg/m³, cero efectos ODP y GWP
- Reserva refrigerada con puertas, hueco 440x270
- Evaporador **ESTÁTICO**
- Condensación ventilada
- Control electrónico de temperatura
- Termómetro indicador de temperatura plano exposición
- Descarche automático con depósito de recogida
- Clase climática 3 (25°C 60%Hr) régimen M1

M1 temperatura producto -1/+5°C UNE-EN ISO 23953-2:2006

we reserve the right to change specifications whitout prior notice

- Exterior and interior in steel sheet prepainted
- Exposure and evaporator protection in epoxy finish plate
- Sides polystyrene injected, 40 mm thickness
- Laminated worktop, melamine finish
- Lacquared aluminum profiles
- Intermediate glass shelf, **OPTIONAL**
- Tempered and hinged frost glass
- Lighting Standard on top surface
- Isolation of polyurethane, density 40 Kg / m³, zero ODP and GWP
- Refrigerated under storage with doors 440x270
- **STATIC** evaporator
- Ventilated condensation
- Electronic temperature control
- External thermometer shows the display area temperature
- Automatic Defrost with plastic container
- Climate class 3 (25 ° C 60% RH) regime M1

M1 product temperature -1 / +5 ° C UNE-EN ISO 23953-2:2006

Opciones - Options

ref.	estante cristal glass shelf	evaporación automática automatic evaporation	plano exposición inox stainless steel exposiure	cierre plexi plexi slide doors
CO-CVED-10		DE SERIE / STANDARD		
CO-CVED-15				
CO-CVED-20				
CO-CVED-25				

230v 60Hz / 115v 60Hz	consultar - consult

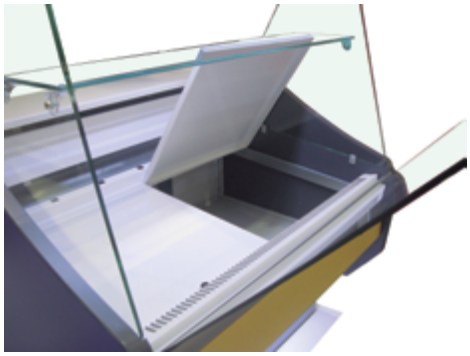

Vitrina expositora serie 8 ECO-D con reserva
Serve over counter line 8 ECO-Dwith cold storage

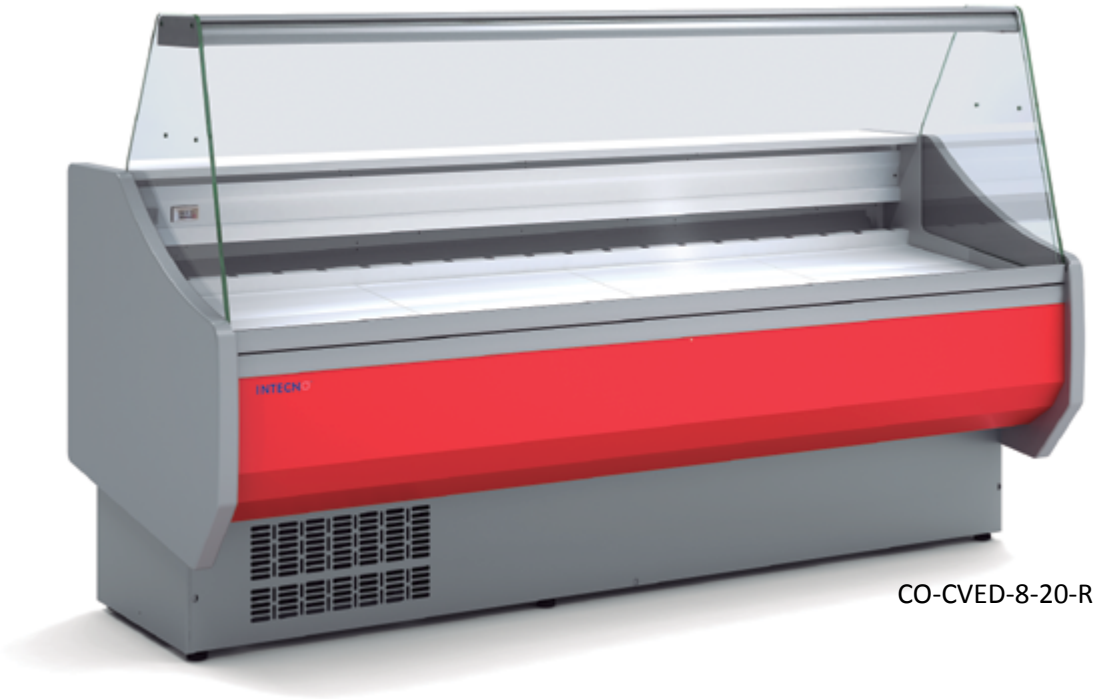

CO-CVED-8-20-R

CO-CVED-8-20-C

Colores opcionales decoración frontal, incluidos en precio
Optional colors front decoration, free of charge

RAL - 1023	RAL - 6001	RAL - 2008	RAL - 9001	RAL - 3020
RAL - 7040	RAL - 3003	RAL - 9005	RAL - 5002	RAL - 9003

Estante opcional
Shelf on demmand

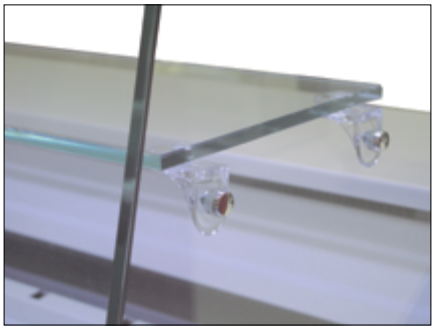

06 CVED-9

CO-CVED-9-10-R	
CO-CVED-9-15-R	
CO-CVED-9-20-R	
CO-CVED-9-25-R	

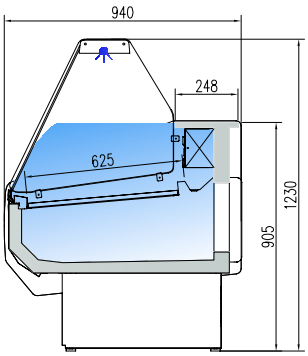

CO-CVED-9-10-C	
CO-CVED-9-15-C	
CO-CVED-9-20-C	
CO-CVED-9-25-C	

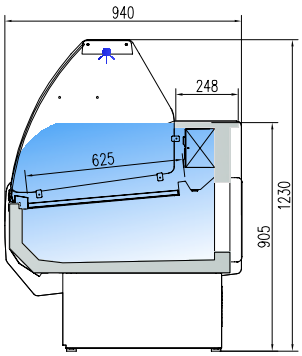

CO-ref.	largo length (mm)	exposición display (m^2)	**CVED** cámara storage (m^3)	**CVED** puertas doors (uds)	**CVEDS** cámara storage (m^3)	**CVEDS** puertas doors (uds)	potencia frig. frig. power (W)	consumo consumption (W)	refrigerante coolant
CO-CVED-9-10	1055	0,65	0,33	1	0	0	410	863	R-404A
CO-CVED-9-15	1525	0,97	0,49	2	0	0	675	1102	R-404A
CO-CVED-9-20	2025	1,31	0,67	3	0	0	880	1277	R-404A
CO-CVED-9-25	2525	1,65	0,84	4	0	0	1050	1303	R-404A

características técnicas y constructivas sujetas a variación sin previo aviso

we reserve the right to change specifications whitout prior notice

CO-CVED modelos con reserva, hueco puerta 440x270
CO-CVEDS modelos sin reserva
- Exterior e interior en chapa de acero prepintada
- Plano exposición y protección evaporador en chapa acabado epoxi
- Costados de 40 mm en poliestireno inyectado
- Encimera en estratificado, acabado melamina
- Perfileria en aluminio lacado
- Estante de cristal intermedio, **OPCIONAL**
- Cristal frontal templado, abatible
- Iluminación estándar: encimera superior
- Aislamiento de poliuretano inyectado, densidad 40 Kg/m³, cero efectos ODP y GWP
- Evaporador **ESTÁTICO**
- Condensación ventilada
- Control electrónico de temperatura
- Termómetro indicador de temperatura plano exposición
- Descarche automático con depósito de recogida
- Clase climática 3 (25°C 60%Hr) régimen M1

M1 temperatura producto -1/+5°C UNE-EN ISO 23953-2:2006

CO-CVED models with refrigerated doors 440x270
CO-CVEDS models without refrigerated doors
- Exterior and interior in steel sheet prepainted
- Exposure and evaporator protection in epoxy finish plate
- Sides polystyrene injected, 40 mm thickness
- Laminated worktop, melamine finish
- Lacquered aluminum profiles
- Intermediate glass shelf, **OPTIONAL**
- Tempered and hinged frost glass
- Lighting Standard on top surface
- Isolation of polyurethane, density 40 Kg / m³, zero ODP and GWP
- **STATIC** evaporator
- Ventilated condensation
- Electronic temperature control
- External thermometer shows the display area temperature
- Automatic Defrost with plastic container
- Climate class 3 (25 ° C 60% RH) regime M1

M1 product temperature -1 / +5 ° C UNE-EN ISO 23953-2:2006

230v 60Hz / 115v 60Hz	consultar - consult

Opciones - Options

ref.	estante cristal glass shelf	evaporación automática automatic evaporation	plano exposición inox stainless steel expositure	cierre plexi plexi slide doors
CO-CVED-10		DE SERIE / STANDARD		
CO-CVED-15				
CO-CVED-20				
CO-CVED-25				

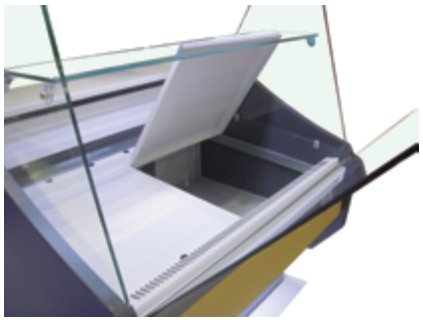

versión SIN RESERVA - without cold storage area

CO-CVEDS-9-10-R	
CO-CVEDS-9-15-R	
CO-CVEDS-9-20-R	
CO-CVEDS-9-25-R	

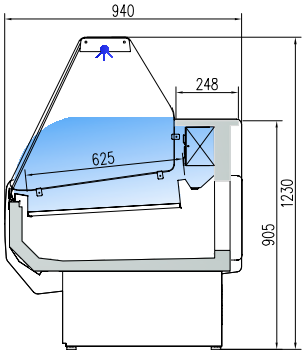

CO-CVEDS-9-10-C	
CO-CVEDS-9-15-C	
CO-CVEDS-9-20-C	
CO-CVEDS-9-25-C	

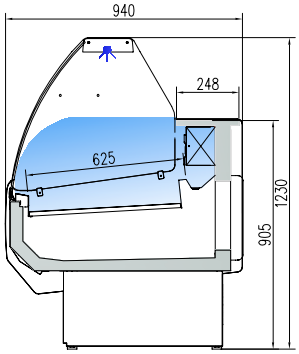

INDICE

Vitrina expositora serie 9, con y sin reserva
Serve over counter line 9, with and without cold storage

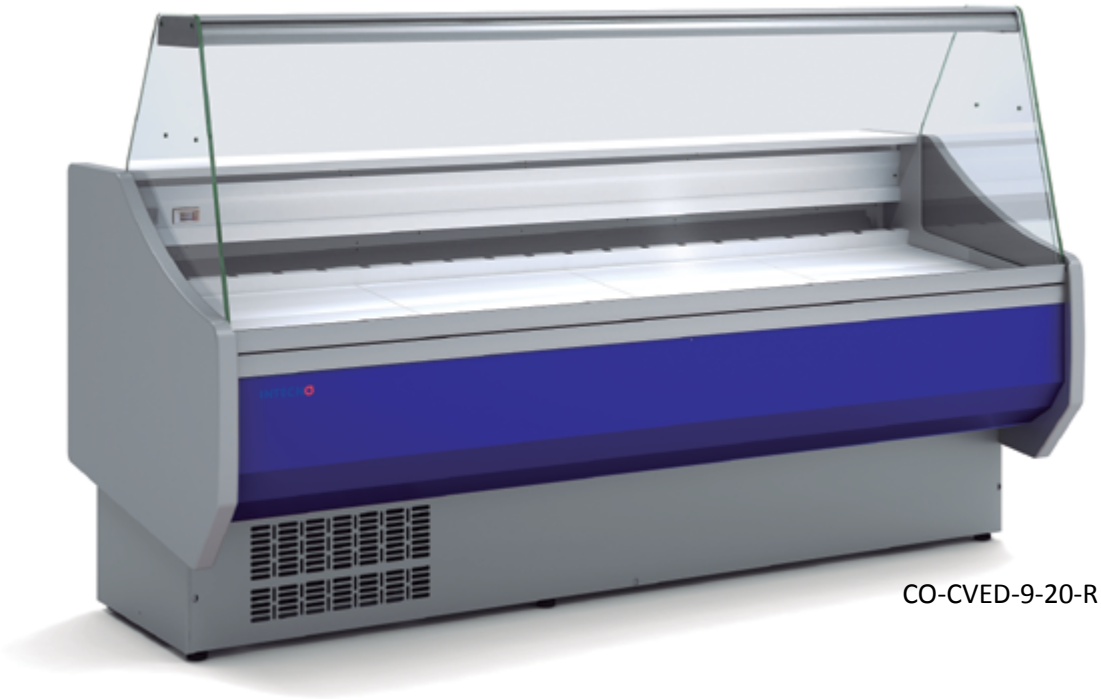

CO-CVED-9-20-R

CO-CVED-9-20-C

Colores opcionales decoración frontal, incluidos en precio
Optional colors front decoration, free of charge

RAL - 1023	RAL - 6001	RAL - 2008	RAL - 9001	RAL - 3020
RAL - 7040	RAL - 3003	RAL - 9005	RAL - 5002	RAL - 9003

Estante opcional
Shelf on demmand

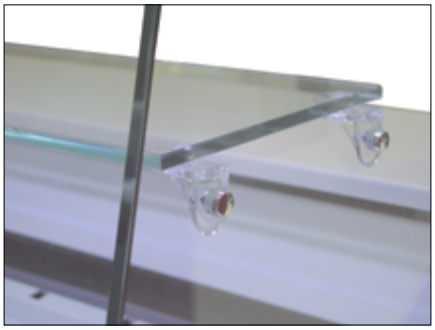

06 CVEPD-9

CO-CVEPD-9-10-RR	
CO-CVEPD-9-15-RR	
CO-CVEPD-9-20-RR	
CO-CVEPD-9-25-RR	

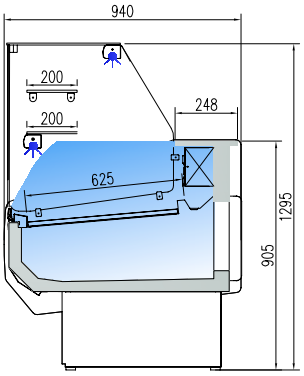

CO-CVEPD-9-10-C	
CO-CVEPD-9-15-C	
CO-CVEPD-9-20-C	
CO-CVEPD-9-25-C	

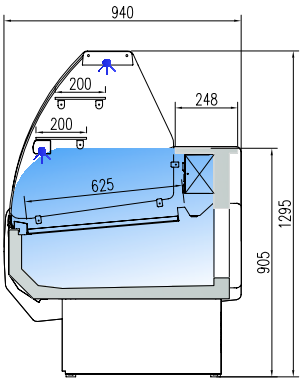

ref.	largo length (mm)	exposición display (m²)	cámara storage (m³)	puertas doors (uds)	potencia frig. frig. power (W)	consumo consumption (W)	refrigerante coolant
CO-CVED-9-10	1055	0,65	0,33	1	410	863	R-404A
CO-CVED-9-15	1525	0,97	0,49	2	675	1102	R-404A
CO-CVED-9-20	2025	1,31	0,67	3	880	1277	R-404A
CO-CVED-9-25	2525	1,65	0,84	4	1050	1303	R-404A

INDICE

características técnicas y constructivas sujetas a variación sin previo aviso

- Diseño especial para pastelería, con dos estantes
- Exterior e interior en chapa de acero prepintada
- Plano exposición y protección evaporador en chapa acabado epoxi
- Costados de 40 mm en poliestireno inyectado
- Encimera en estratificado, acabado melamina
- Perfileria en aluminio lacado
- Dos estante de cristal intermedio, **DE SERIE**
- Cristal frontal templado, abatible
- Iluminación estándar: encimera superior
- Aislamiento de poliuretano inyectado, densidad 40 Kg/m³, cero efectos ODP y GWP
- Reserva refrigerada con puertas, hueco 440x270
- Evaporador estático
- Condensación ventilada
- Control electrónico de temperatura
- Termómetro indicador de temperatura plano exposición
- Descarche automático con depósito de recogida
- Clase climática 3 (25°C 60%Hr) régimen M1

M1 temperatura producto -1/+5°C UNE-EN ISO 23953-2:2006

we reserve the right to change specifications whitout prior notice

- Design focused for bakery, with two shelves
- Exterior and interior in steel sheet prepainted
- Exposure and evaporator protection in epoxy finish plate
- Sides polystyrene injected, 40 mm thickness
- Laminated worktop, melamine finish
- Lacquered aluminum profiles
- Two intermediate glass shelf, **AS STANDARD**
- Tempered and hinged frost glass
- Lighting Standard on top surface
- Isolation of polyurethane, density 40 Kg / m³, zero ODP and GWP
- Refrigerated under storage with doors 440x270
- Static evaporator
- Ventilated condensation
- Electronic temperature control
- External thermometer shows the display area temperature
- Automatic Defrost with plastic container
- Climate class 3 (25 ° C 60% RH) regime M1

M1 product temperature -1 / +5 ° C UNE-EN ISO 23953-2:2006

230v 60Hz / 115v 60Hz	consultar - consult

Opciones - Options

ref.	evaporación automática automatic evaporation	plano exposición inox stainless steel expositure	cierre plexi plexi slide doors
CO-CVED-10	DE SERIE / STANDARD		
CO-CVED-15	85 €		
CO-CVED-20	85 €		
CO-CVED-25	85 €		

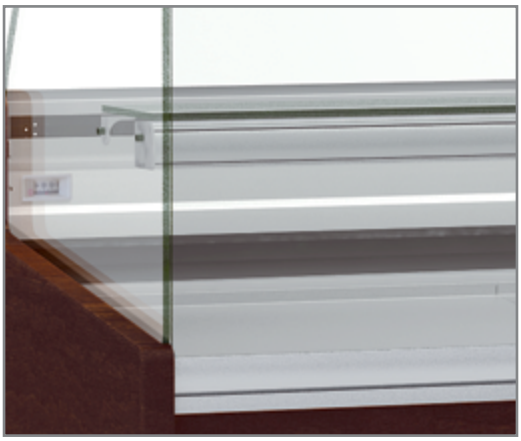

Vitrina expositora serie 9 PASTELERÍA, con reserva
Serve over counter line 9 PASTRY, with cold storage

LEDs

CO-CVEPD-9-20-C

Colores decoración simil madera - colors wood simil

NOGAL / WALNUT

WENGUÉ / WENGUE

HAYA / BEECH

Colores decoración lacado - lacquered colors

RAL 9003

RAL 9005

RAL 4010

RAL 3020

NCS-1060-G50Y

NCS-0570-Y40R

NCS-4050-R50B

NCS-0540-Y10R

NCS-2065-R90B

NCS-0530-G40Y

06 CVED-10

CO-CVED-10-10-R-TF	
CO-CVED-10-15-R-TF	
CO-CVED-10-20-R-TF	
CO-CVED-10-25-R-TF	

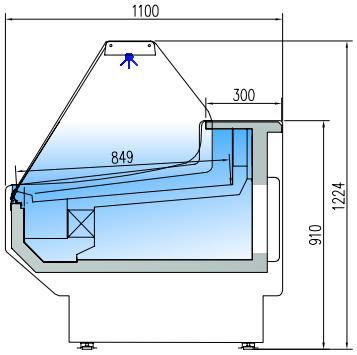

CO-CVED-10-10-C-TF	
CO-CVED-10-15-C-TF	
CO-CVED-10-20-C-TF	
CO-CVED-10-25-C-TF	

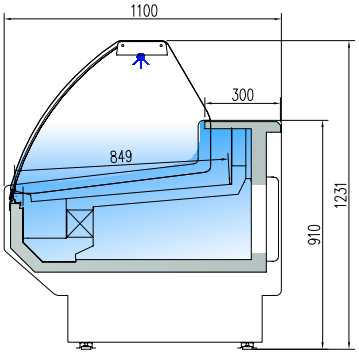

ref.	largo length (mm)	exposición display (m^2)	**CVED** cámara storage (m^3)	**CVED** puertas doors (uds)	**CVEDS** cámara storage (m^3)	**CVEDS** puertas doors (uds)	potencia frig. frig. power (W)	consumo consumption (W)	refrigerante coolant
CO-CVED-10-10	1055	0,79	0,28	1	0	0	330	863	R-404A
CO-CVED-10-15	1525	1,17	0,43	2	0	0	550	1102	R-404A
CO-CVED-10-20	2025	1,58	0,57	3	0	0	675	1277	R-404A
CO-CVED-10-25	2525	1,99	0,72	4	0	0	880	1303	R-404A

características técnicas y constructivas sujetas a variación sin previo aviso

CO-CVED modelos con reserva, hueco puerta 440x270
CO-CVEDS modelos sin reserva
- Exterior e interior en chapa de acero prepintada
- Plano exposición y protección evaporador en chapa acabado epoxi
- Costados de 40 mm en poliestireno inyectado
- Encimera en estratificado, acabado melamina
- Perfileria en aluminio lacado
- Estante de cristal intermedio, **OPCIONAL**
- Cristal frontal templado, abatible
- Iluminación estándar: encimera superior
- Aislamiento de poliuretano inyectado, densidad 40 Kg/m³, cero efectos ODP y GWP
- Evaporador **VENTILADO**
- Condensación ventilada
- Control electrónico de temperatura
- Indicador de temperatura
- Descarche automático con depósito de recogida
- Clase climática 3 (25°C 60%Hr) régimen M1

M1 temperatura producto -1/+5°C UNE-EN ISO 23953-2:2006

we reserve the right to change specifications whitout prior notice

CO-CVED models with refrigerated doors, 440x270
CO-CVEDS models without refrigerated doors
- Exterior and interior in steel sheet prepainted
- Exposure and evaporator protection in epoxy finish plate
- Sides polystyrene injected, 40 mm thickness
- Laminated worktop, melamine finish
- Aluminum profiles
- Intermediate glass shelf, **OPTIONAL**
- Tempered and hinged frost glass
- Lighting Standard on top surface
- Isolation of polyurethane, density 40 Kg / m³, zero ODP and GWP
- **VENTILATED** evaporator
- Ventilated condensation
- Electronic temperature control
- External thermometer
- Automatic Defrost with plastic container
- Climate class 3 (25 ° C 60% RH) regime M1

M1 product temperature -1 / +5 ° C UNE-EN ISO 23953-2:2006

230v 60Hz / 115v 60Hz	consultar - consult

Opciones - Options

ref.	estante cristal glass shelf	evaporación automática automatic evaporation	plano exposición inox stainless steel expositure	cierre plexi plexi slide doors
CO-CVED-10		DE SERIE / STANDARD		
CO-CVED-15				
CO-CVED-20				
CO-CVED-25				

versión SIN RESERVA - without cold storage area

CO-CVEDS-10-10-R-TF	
CO-CVEDS-10-15-R-TF	
CO-CVEDS-10-20-R-TF	
CO-CVEDS-10-25-R-TF	

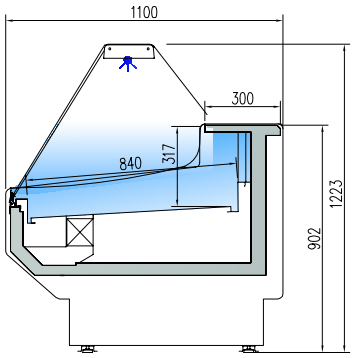

CO-CVEDS-10-10-C-TF	
CO-CVEDS-10-15-C-TF	
CO-CVEDS-10-20-C-TF	
CO-CVEDS-10-25-C-TF	

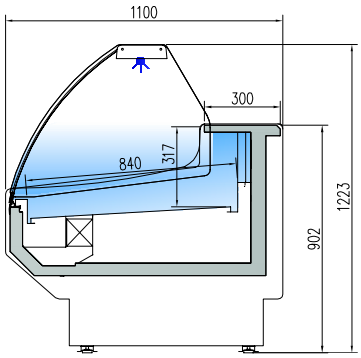

INDICE

Vitrina expositora serie 10 , con y sin reserva
Serve over counter line 10 , with and without cold storage

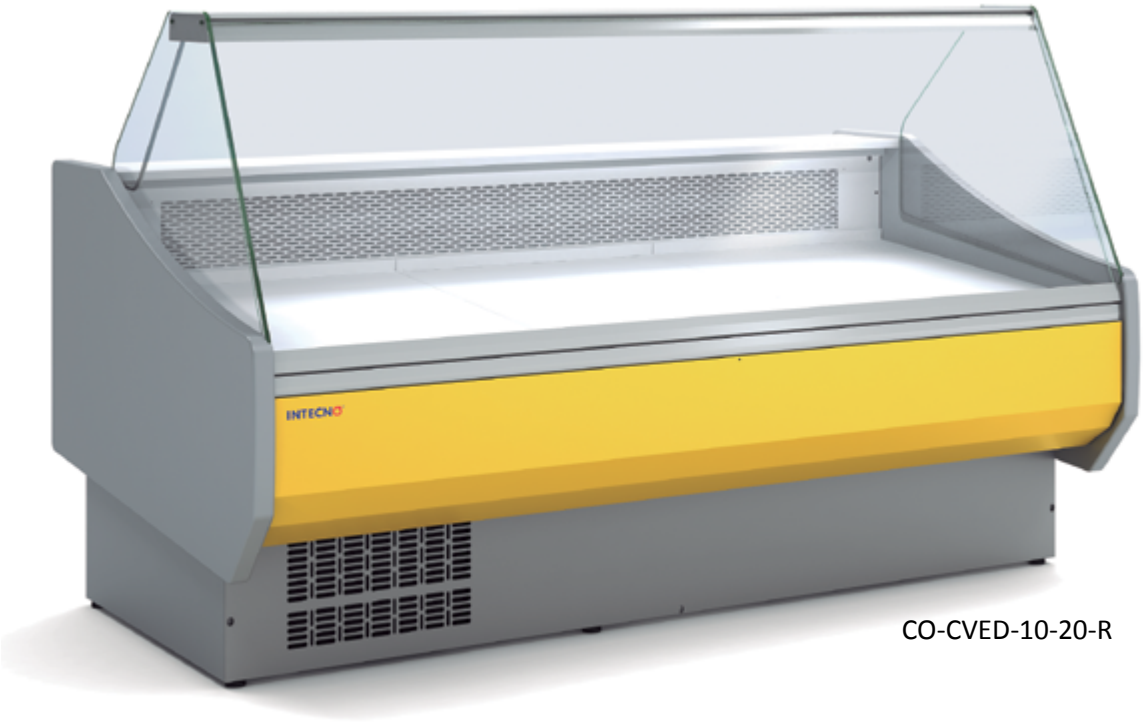

CO-CVED-10-20-R

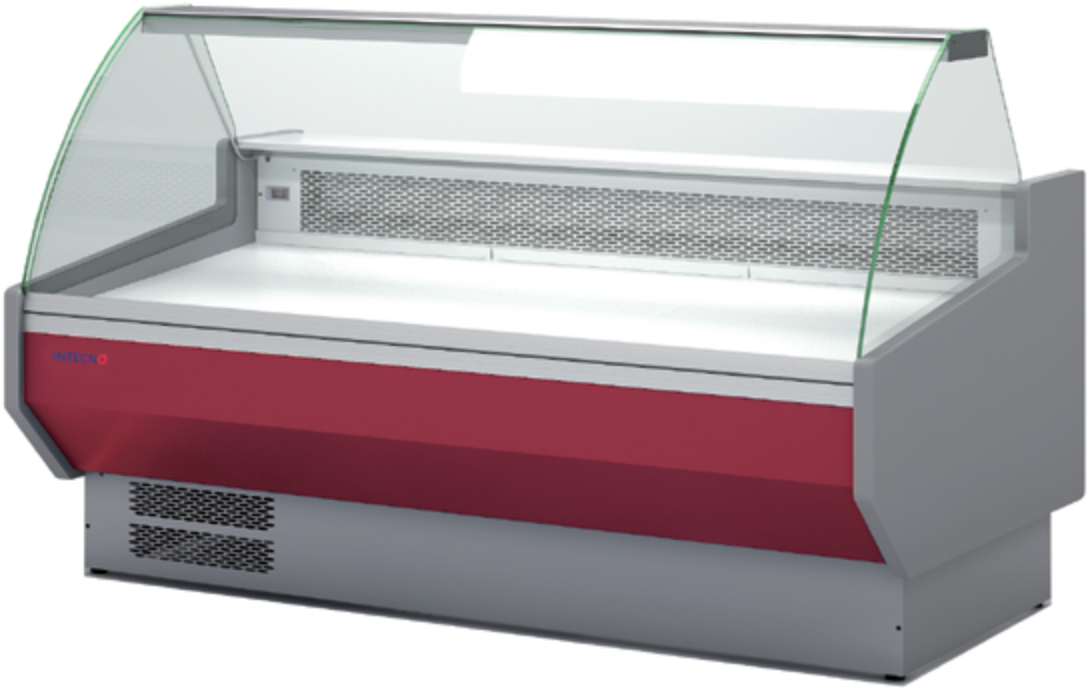

CO-CVED-10-20-C

Colores opcionales decoración frontal, incluidos en precio
Optional colors front decoration, free of charge
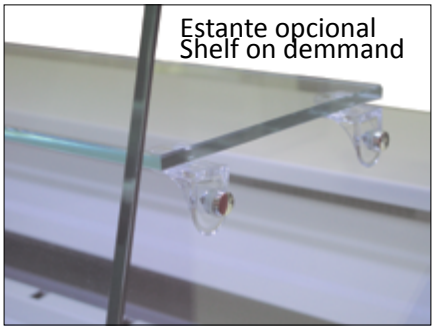
RAL - 1023	RAL - 6001	RAL - 2008	RAL - 9001	RAL - 3020
RAL - 7040	RAL - 3003	RAL - 9005	RAL - 5002	RAL - 9003